AVI-8

HAWKER

HURRICANE

CAREY DUAL TIME

AVI_8

Pour plus de détails sur la montre merci de vous référer à ce manuel d'utilisation ou à ce site :

AVI-8.CO.UK

Pour plus d'informations

Manuel d'insctruction

Vol. 1.88A EN

AV-4088

MULTI-FUNCTION WATCH

Cette montre est équipée d'une fonction multifonction unique
avec lecture d'un second fuseau horaire
et affichage 24 heures.

Pour plus de détail sur la manipulation de la montre référez vous à ce site :

AVI-8.CO.UK

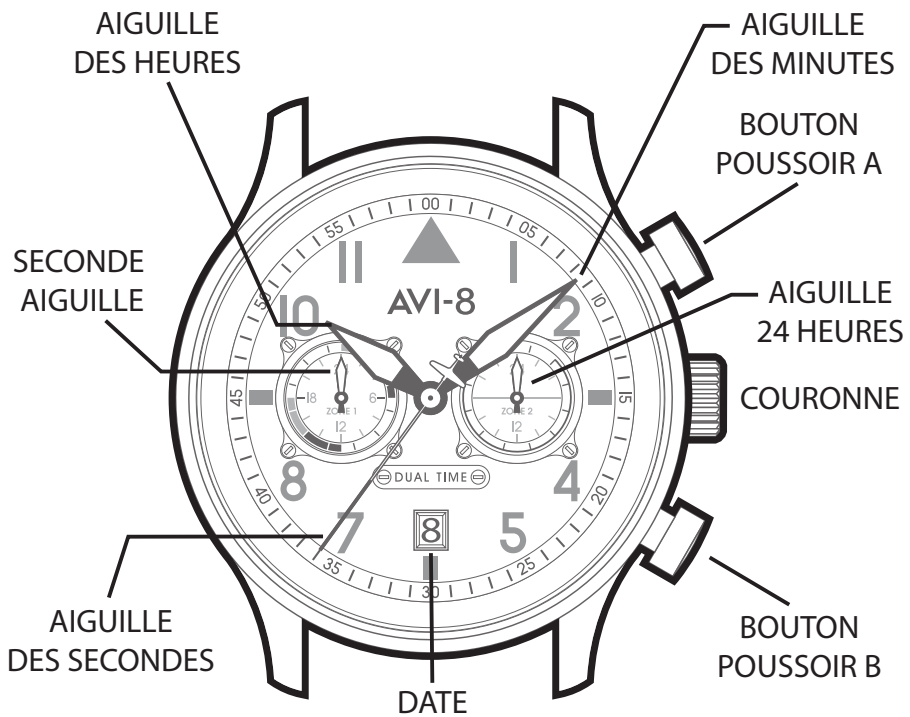

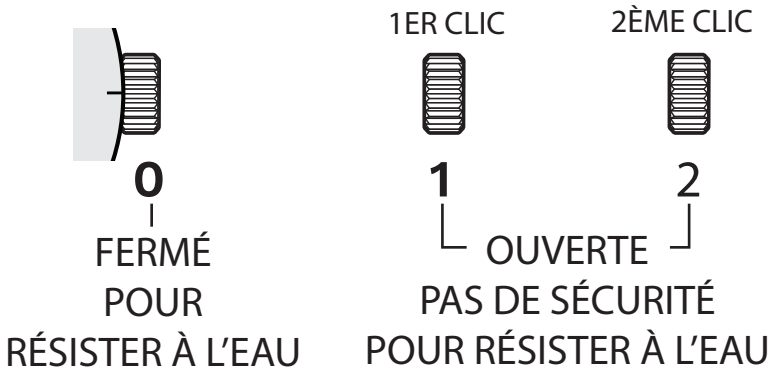

COMMENT METTRE À L'HEURE

1. Tirer la couronne [2]-(2ème clic).
2. Tournez la couronne pour régler les aiguilles des heures et des minutes.
3. Repousser la couronne en position [0].

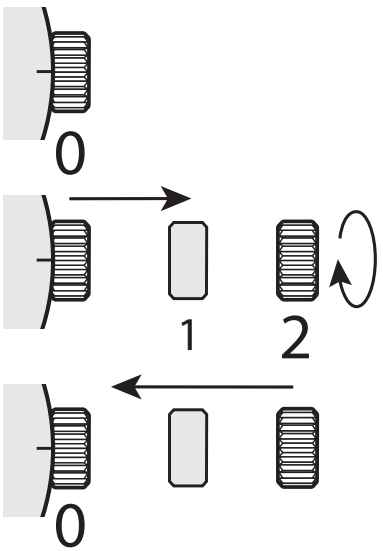

* L'aiguille des 24 heures se déplace en correspondance avec l'aiguille des heures.

* Le changement de date est à minuit. Lors du réglage de l'aiguille des heures, assurez-vous que AM/PM est correctement réglé.

COMMENT RÉGLER LE DEUXIÈME FUSEAU HORAIRE

Lorsque vous séjournez dans un endroit situé dans un fuseau horaire différent de celui où vous utilisez habituellement cette montre, vous pouvez régler la deuxième aiguille pour qu'elle indique l'heure locale de l'endroit où vous séjournez.

RÉGLAGE RAPIDE DU SECOND FUSEAU HORAIRE

1. Maintenir la couronne en position [0].
2. Appuyez sur le bouton poussoir A ou B pour régler la deuxième aiguille afin qu'elle induique l'heure locale du lieu où vous vous trouvez.

- Bouton A : - 1 heure
- Bouton B : + 1 heure

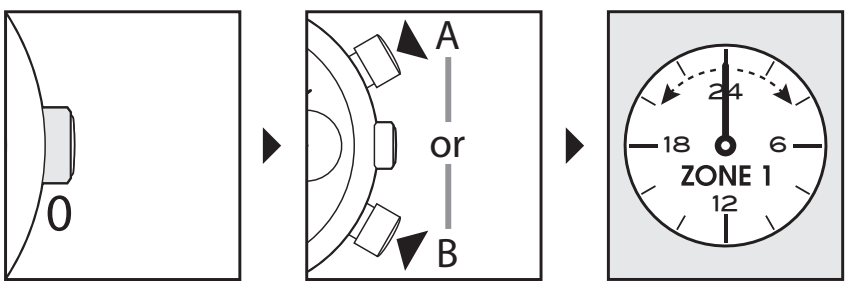

+/-1 H

RÉGLAGE PRÉCIS DU SECOND FUSEAU HORAIRE

1. Tirez la couronne en position [2]-(2e clic) lorsque la trotteuse est à 12 heures.
2. Appuyez sur le bouton A ou B pour régler la deuxième aiguille afin qu'elle indique l'heure locale du second fuseau horraire .

Boutton A : - 10 minute
Boutton B : + 10 minute

3. Repousser la couronne en position [0].

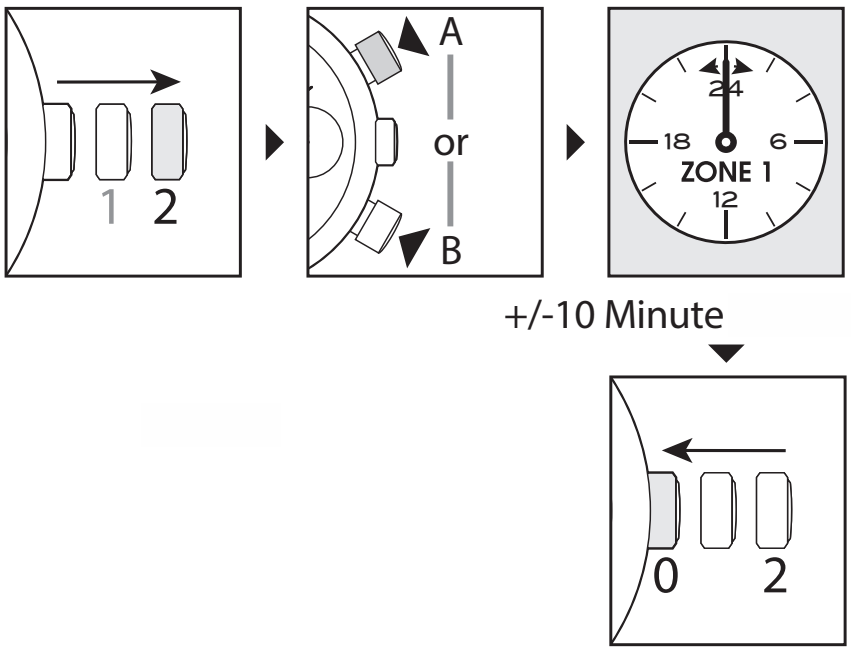

COMMENT RÉGLER LA DATE

1. Avant de régler la date, assurez-vous de régler l'heure.
2. Tirer la courrone [1]-(1er clic).
3. Tournez la couronne dans le sens des aiguilles d'une montre. La date avancera d'un jour lorsque l'heure atteindra minuit. Continuez à tourner la couronne pour obtenir la date souhaitée.
4. Après le réglage, repoussez la couronne en position [0].

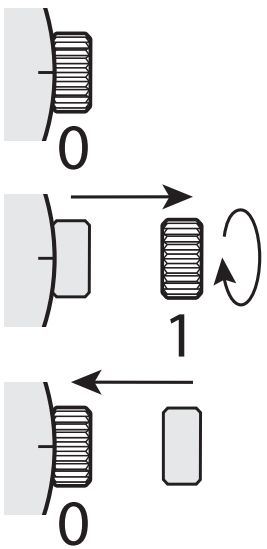

NOTE :

* Il est nécessaire d'ajuster la date le premier jour après un mois de 30 jours et en février.
* Ne réglez pas la date entre 21H et 1H du matin, car la date pourrait ne pas changer correctement. S'il est nécessaire de régler la date pendant cette période, changez d'abord l'heure en dehors de cette période, réglez la date, puis remettez-la à l'heure correcte.

RÉGLAGE DE LA POSITION DES AIGUILLES DE LA SECONDE AIGUILLE

Après avoir réglé ou changé la pile, avant de régler l'heure, assurez-vous que l'aiguille des heures de la seconde aiguille est à la position 24 heures. Si ce n'est pas le cas, veuillez suivre la procédure suivante.

1. Tirez la couronne en position [2]-(2ème clic).
2. Appuyez et maintenez les boutons A et B simultanément pendant 2 secondes ou plus.

* La seconde aiguille se déplace et revient à la position 24 heures.

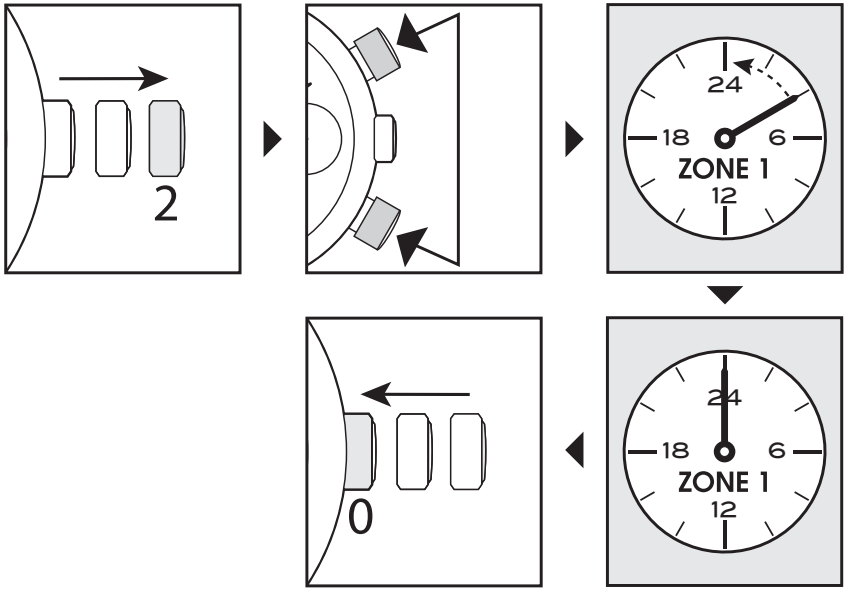

COMMENT UTILISER UN FERMOIR DÉPLOYANT

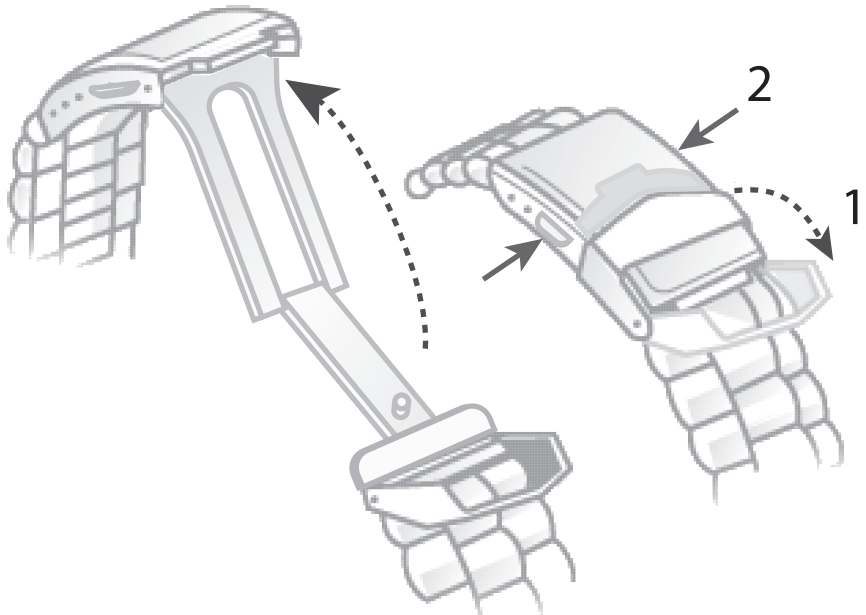

1. Soulever le clip.

2. Appuyez sur les boutons situés sur les côtés du fermoir.

COMMENT REDIMENSIONNER LE BRACELET EN MÉTAL

À l'intérieur du bracelet, vous verrez des petites flèches gravées sur des maillons amovibles.

1.

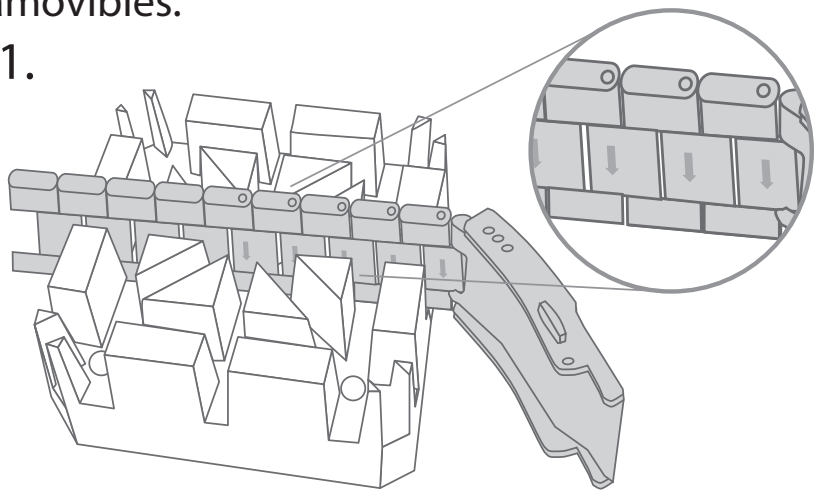

2.

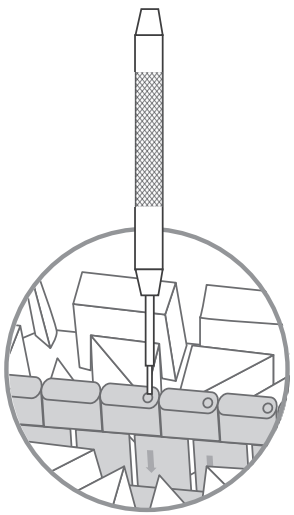

3.

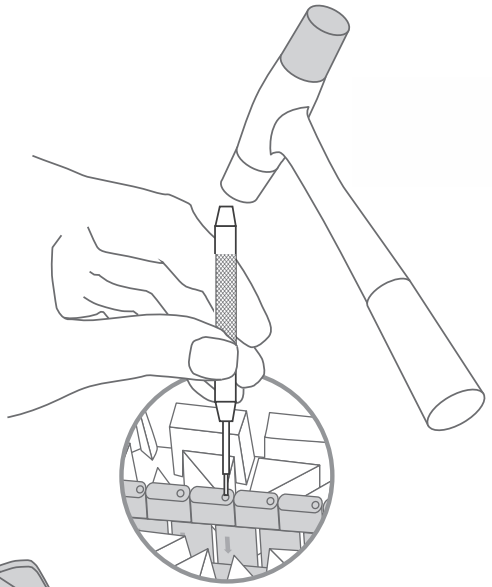

4.

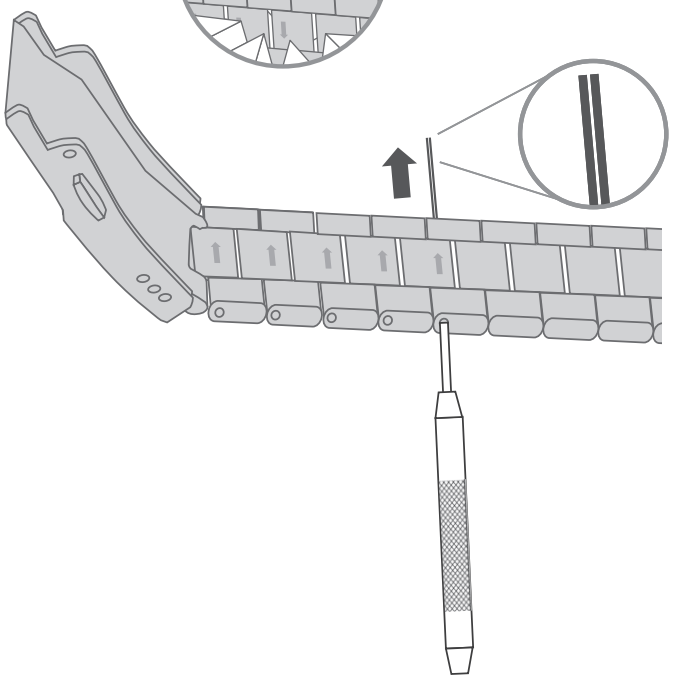

5.

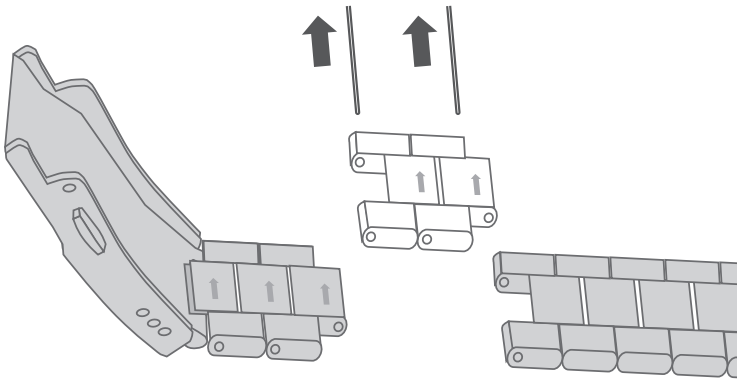

6.

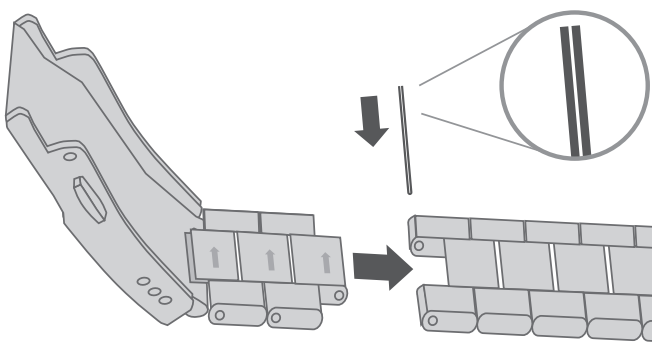

7.

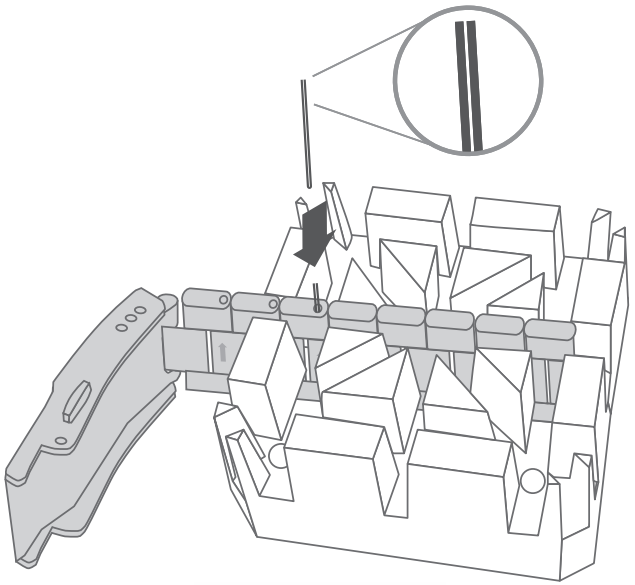

8.

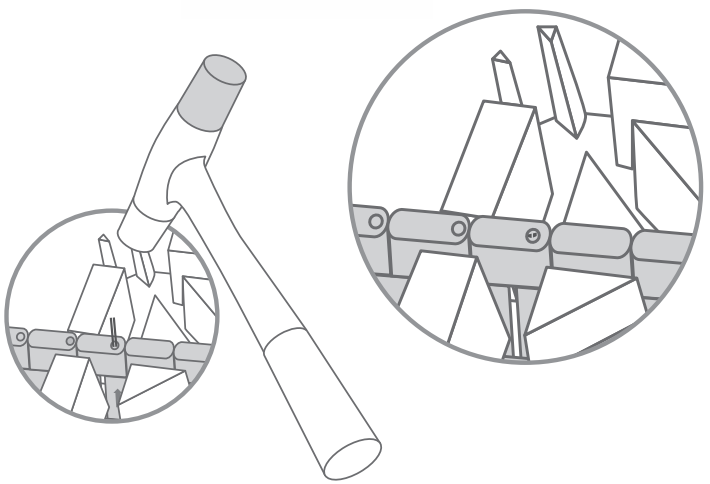

9.

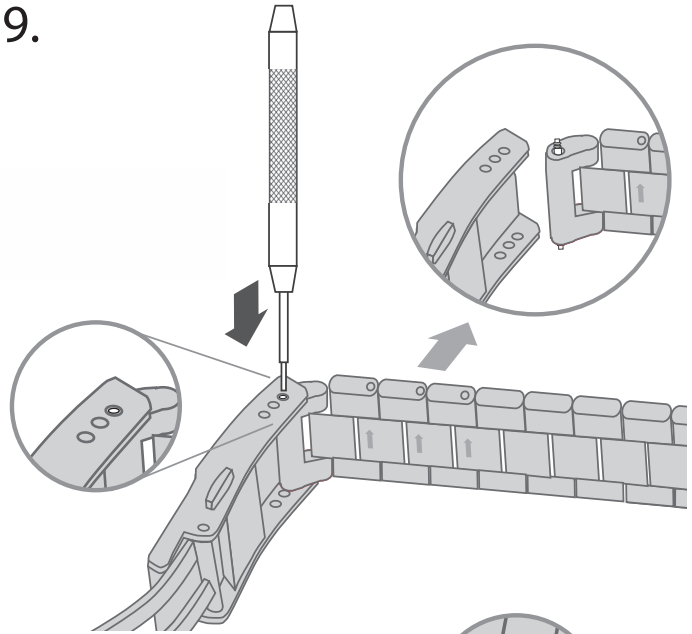

10.

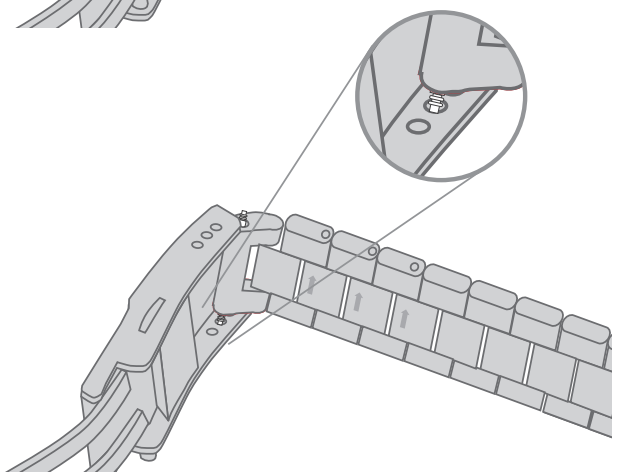

11.

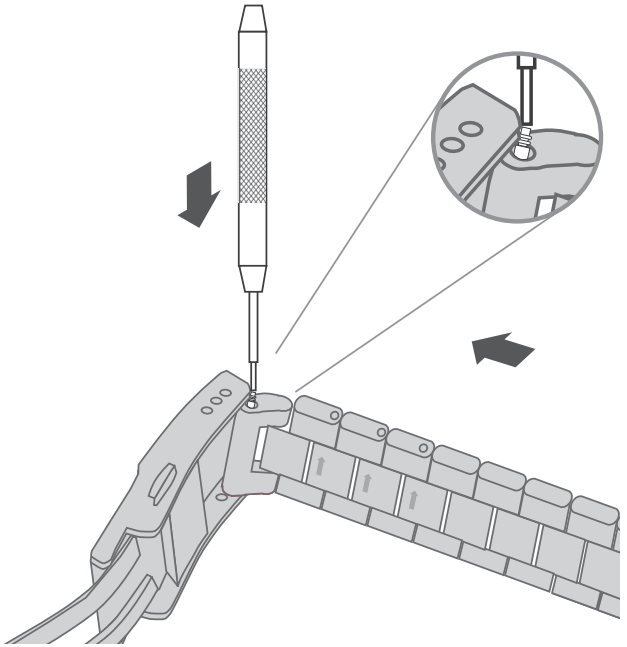

12.

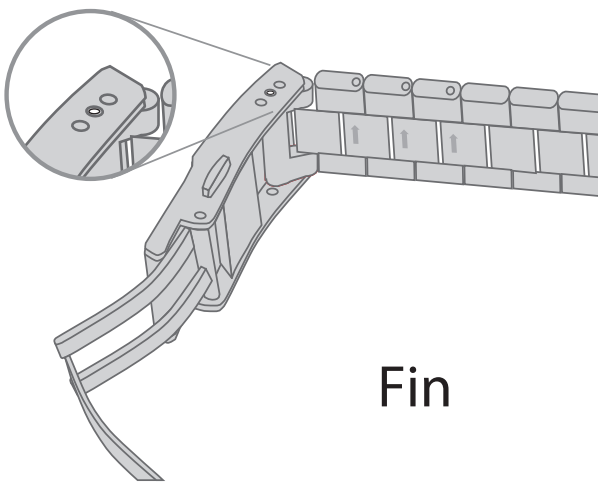

Fin

RÉSISTANCE À L'EAU

Notez que le tableau de résistance à l'eau sert uniquement de guide (veuillez vous reporter au tableau de résistance à l'eau de la page suivante). L'étanchéité réelle peut varier en fonction d'un certain nombre de facteurs, notamment la température de l'eau, la salinité de l'eau et l'utilisation sous l'eau. La résistance à l'eau de votre montre peut éventuellement être compromise au l du temps par l'usure générale et l'utilisation de votre montre dans des conditions défavorables.

Notez que vous ne devez JAMAIS porter votre montre dans un jacuzzi, une douche chaude ou une salle de vapeur où la vapeur peut pénétrer dans le boîtier malgré les joints étanches utilisés pour protéger votre montre. Cela pourrait provoquer de la condensation à l'intérieur de votre montre, ce qui pourrait affecter et endommager le fonctionnement interne de votre montre.

Charte de la résistance à l'eau	50M/ 5ATM
ÉCLABOUSSURE/ DOUCHE	✓
NATATION/ IMMERSION	✓
BAIGNADE/ SPORTS NAUTIQUES	✗
LONG BAIN/ PLONGÉE	✗
PLONGÉE SOUSMARINE	✗
PLONGÉE PROFESIONELLE	✗